AKL 702 IX

Glaskeramik-Kochfeld

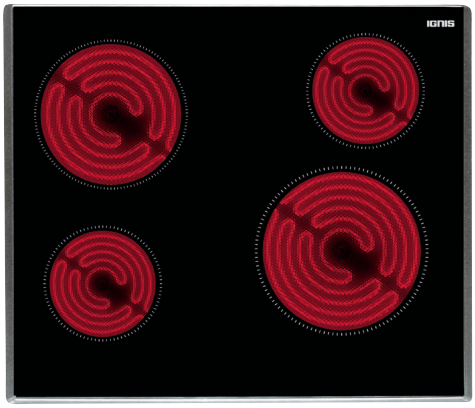

TOP 4

- *Energiegeregelt*
- *Schmaler Edelstahl-Rahmen*
- *4 Kochzonen*
- *4-fach Restwärmeanzeige*

EDELSTAHL

AKL 702 IX
EAN 80 03437 82701 3

DESIGN

- *Schmaler Edelstahl-Rahmen*

KOCHZONEN

- *4 Kochzonen*
- ***Vorne links:*** *14,5 cm Ø, 1200 Watt*
- ***Vorne rechts:*** *21 cm Ø, 2100 Watt*
- ***Hinten links:*** *18 cm Ø, 1700 Watt*
- ***Hinten rechts:*** *14,5 cm Ø, 1200 Watt*

AUSSTATTUNG

- *Energiegeregelt*
- *4-fach Restwärmeanzeige*

TECHNISCHE DATEN

- *Gesamt-Anschlusswert: 6,2 kW*
- *Einbauhöhe: 42 mm*
- *Ausschnittmaße (BxT): 560x490 mm*
- ***Kombinierbar mit AKP 156, AKP 157, AKP 158 & AKZ 240***

WPRO-ZUBEHÖR (OPTIONAL)

- *terrabianca Putzstein UNC502, EAN 8015250613858*

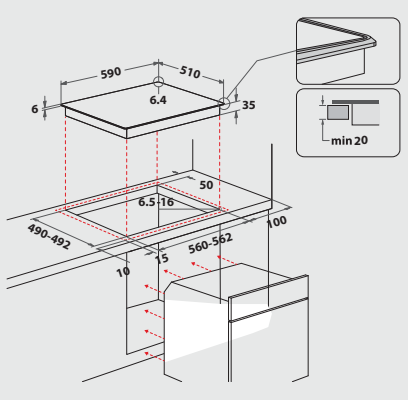

Technische Daten entnehmen Sie bitte dem EU-Produktdatenblatt, oder fordern Sie diese unter https://docs.whirlpool.eu/?brand=IG an · Liefermöglichkeiten, Änderungen und Irrtümer vorbehalten · Nutzung/Veröffentlichung von Bildern/Texten, auch in anderen Medien, ganz oder teilweise, nur mit Genehmigung des Herausgebers · Stand 05.08.2023